Module externe KEY-EP et clavier KEY-KP01

Le lecteur de badge externe KEY-EP ne peut s'associer qu'avec le clavier KEY-KP01. Il ne se connecte qu'uniquement sur ce clavier. Il faudra valider dans le Menu Installateur, Détecteur/Périph, Claviers Filaires, Editer Clavier, Cx-Rx, Lecteur Externe = OUI.

<u>En mode Partiel</u>

Le module KEY-EP n'effectue que la mise à l'arrêt totale ou partielle de la centrale à l'aide du badge.

Il n'est pas possible de faire une Mise en Service Totale ou Partielle à partir du KEY-EP. Il faut l'effectuer au clavier.

<u>En mode Partitions</u>

Le module KEY-EP n'effectue que la mise à l'arrêt des partitions. Si le badge est valide pour plusieurs partitions, il permettra d'arrêter toutes les partitions sans avoir la possibilité de faire un choix.

Il n'est pas possible de mettre en service une ou plusieurs partitions à partir du KEY-EP. Il faut effectuer la MES sur le clavier à l'aide du code ou du badge.

Le KEY-EP suit la programmation du clavier KEY-KP01 auquel il est connecté. C'est-à-dire que les partitions non gérées par le clavier ne seront pas reconnues par le KEY-EP associé.

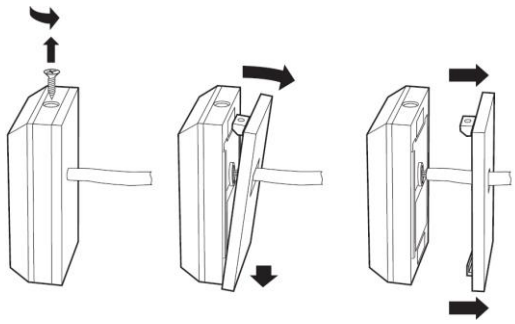

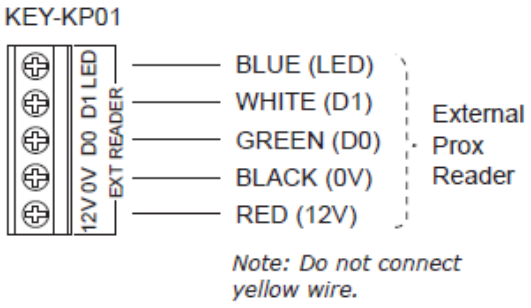

Le voyants intégrés signalent le passage du badge : Vert reconnu, rouge refusé. Le voyant rouge s'allume pendant 10 secondes lors de la Mise En Service du système (Marche). Longueur maximum du câble pour KEY-EP = 50mètres.